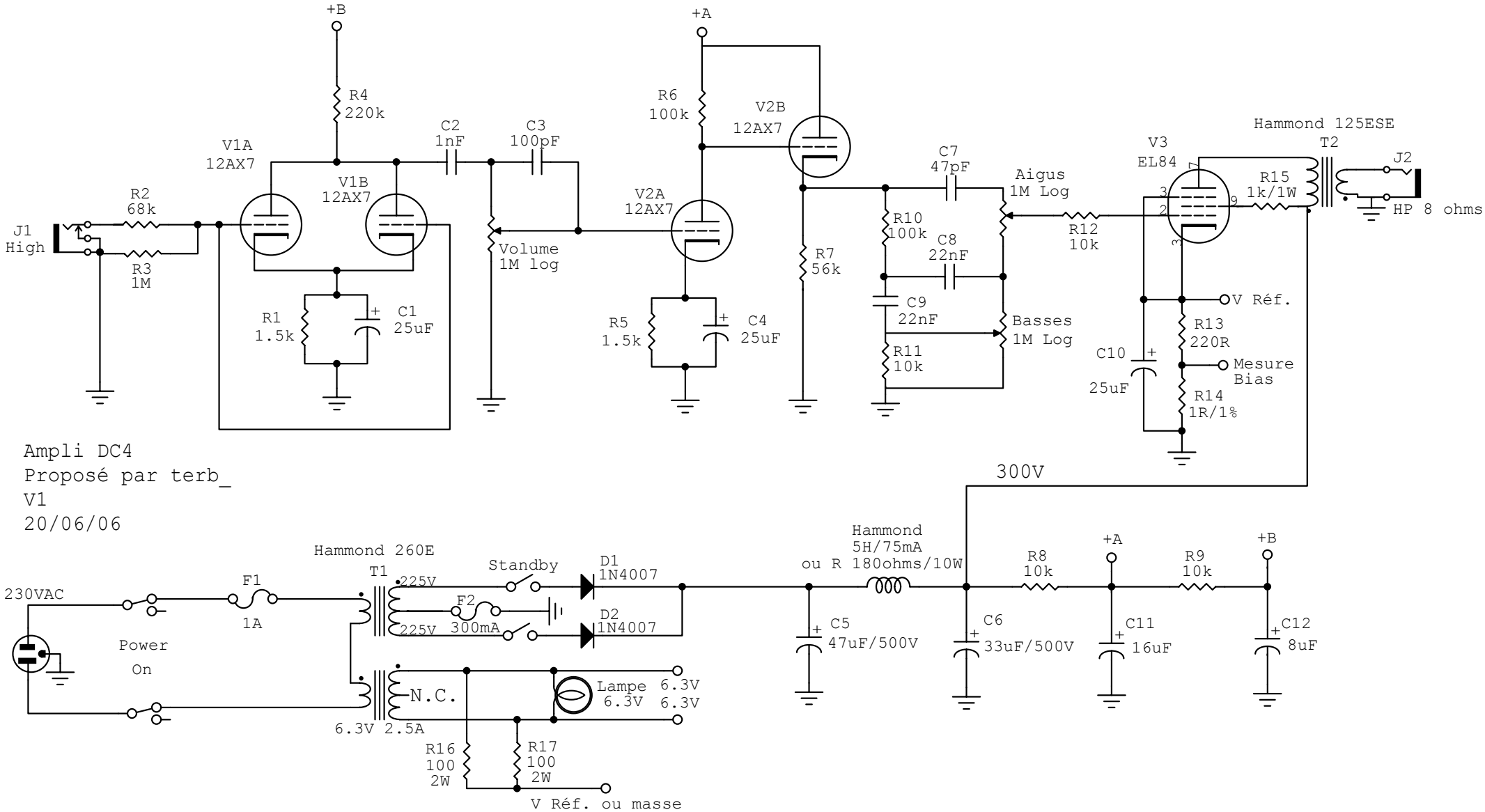
+B
R4
220k
V1A
12AX7
V1B
12AX7
C2
1nF
C3
100pF
R2
68k
J1
High
R3
1M
R1
1.5k
C1
25uF
Volume
1M log
+A
R6
100k
V2B
12AX7
V2A
12AX7
R5
1.5k
C4
25uF
R7
56k
C7
47pF
R10
100k
C8
22nF
C9
22nF
R11
10k
Aigus
1M Log
Basses
1M Log
R12
10k
V3
EL84
R15
1k/1W
Hammond 125ESE
T2
J2
HP 8 ohms
V Réf.
R13
220R
C10
25uF
Mesure
Bias
R14
1R/1%
Ampli DC4
Proposé par terb_
V1
20/06/06
300V
230VAC
Power
On
F1
1A
Hammond 260E
T1
225V
225V
F2
300mA
Standby
D1
1N4007
D2
1N4007
N.C.
6.3V 2.5A
Lampe
6.3V
6.3V
6.3V
R16
100
2W
R17
100
2W
V Réf. ou masse
Hammond
5H/75mA
ou R 180ohms/10W
C5
47uF/500V
C6
33uF/500V
R8
10k
+A
C11
16uF
R9
10k
+B
C12
8uF