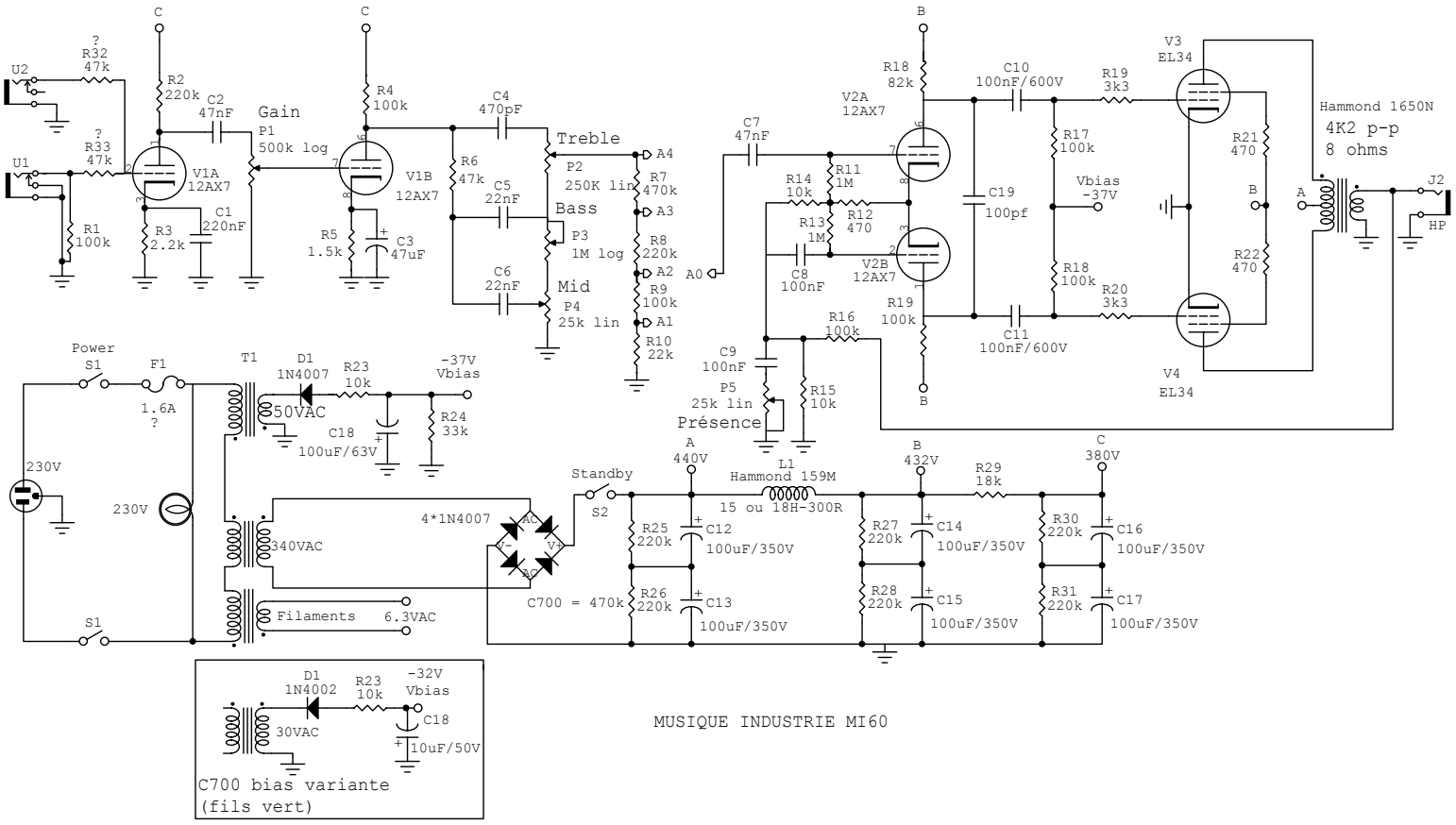

MUSIQUE INDUSTRIE MI60