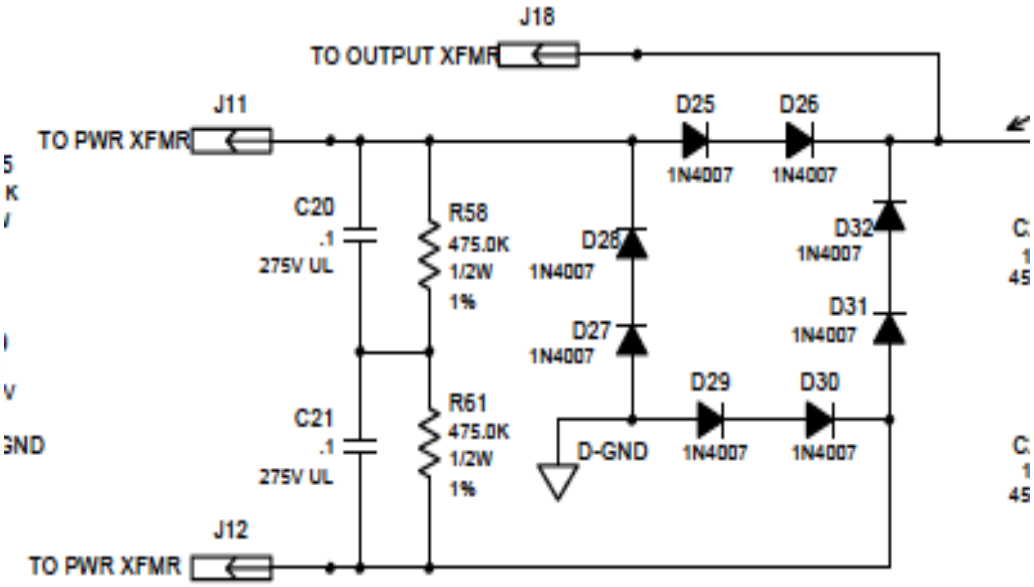
J18
TO OUTPUT XFMR
J11
TO PWR XFMR
D25
1N4007
D26
1N4007
C20
.1
275V UL
R58
475.0K
1/2W
1%
D28
1N4007
D32
1N4007
D27
1N4007
D31
1N4007
D29
1N4007
D30
1N4007
C21
.1
275V UL
R61
475.0K
1/2W
1%
D-GND
J12
TO PWR XFMR