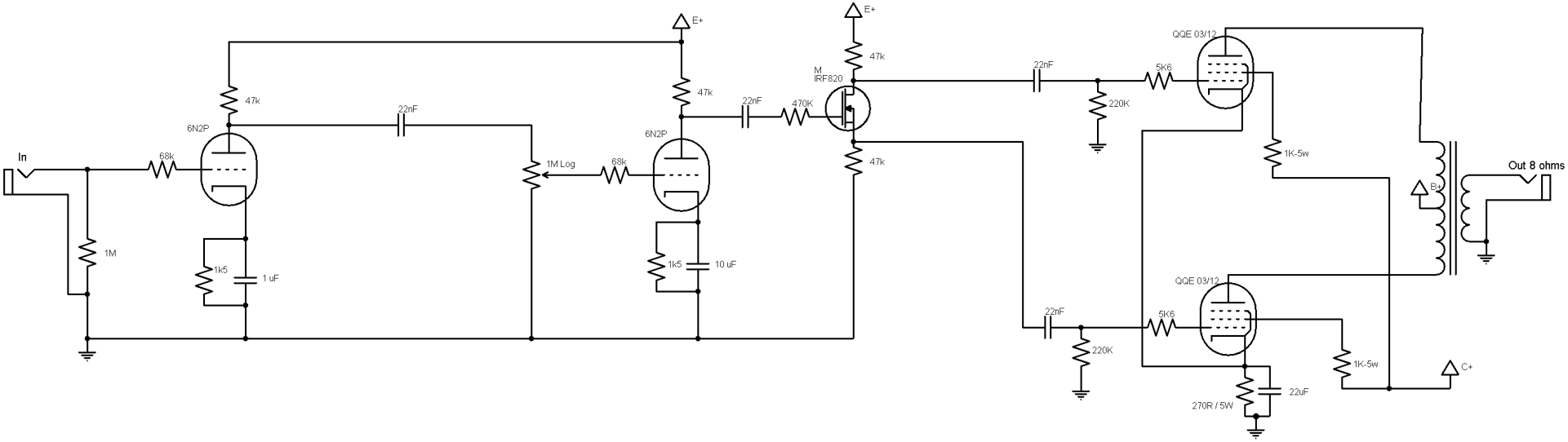

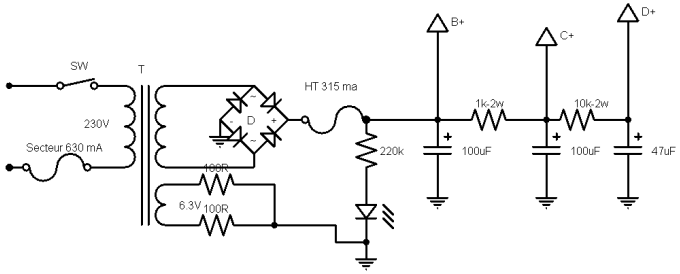

Secret Factory		
Pico Marshall		
Mich	Rev 1.1 2019-05-08	Page n° 1